ソレノイドバルブ EMV

呼び寸法 2 mm～25 mm

UNIVERSAL

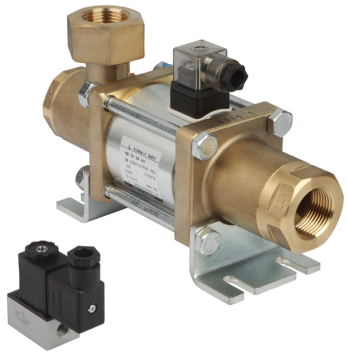

ソレノイドバルブ EMV

業界特有のアプリケーションへの適合性

アプリケーション

- 真空パッドの吸着・大気開放・真空破壊の制御 (圧縮エアの供給による真空破壊が可能)
- 流量が少ない場合の圧縮エアまたは真空エアの制御
- 停電時のワーク保持が可能なノーマルオープンタイプをラインアップ
- 速いバルブの切替が求められるアプリケーション
- 中性およびフィルターでろ過されたエアに使用可能

デザイン

- 直動式ソレノイドバルブ
- 様々なサイズをラインアップ
- 保護等級 IP65
- DIN 43650に準拠したコネクタ (Form A) が付属
- 頑丈な金属製

製品特徴

- 丈夫な金属製ハウジングのシートバルブを使用し、真空エアおよび圧縮エアに対応
- 直動式のため、電気のみで作動可能
- 真空オン/オフと大気開放のオン/オフ (または圧縮エア供給による真空破壊) が可能な2位置3方向バルブ (EMV-3のみ2位置2方向バルブ)
- 停電時にバルブの切替によるワーク落下を起こさないノーマルオープンタイプを選択可能 (EMV-2およびEMV-3はノーマルクローズのみ)

発注コード ソレノイドバルブ EMV

EMV	–	5	–	24V-DC	–	3/2	–	NO
1		2		3		4		5

1 – 製品仕様

タイプ	種類
EMV	ソレノイドバルブ

2 – 呼び寸法

タイプ	サイズ
(例) 5	5 mm

3 – 供給電圧

タイプ	電圧
24V-DC	24V-DC
230V-AC	230V-AC

4 – 切替位置・方向

タイプ	種類
2/2	2位置2方向
3/2	2位置3方向

5 – バルブタイプ

タイプ	種類
NC	ノーマルクローズ
NO	ノーマルオープン

ソレノイドバルブ EMVは、すぐに接続可能な製品として納品されます。

© J. Schmalz GmbH / 技術的な変更がある場合がございます / 上で生成された 16.12.2023

シュマルツに連絡してください。 Schmalz K.K / 〒224-0027 横浜市都筑区大棚町3001-7/ +81 45 565-5150 / schmalz@schmalz.co.jp

ソレノイドバルブ EMV

呼び寸法 2 mm ~ 25 mm

アクセサリ: 大気開放用フィルター

発注データ ソレノイドバルブ EMV

型式	製品コード
EMV 2 24V-DC 3/2 NC	10.05.01.00290
EMV 3 230V-AC 2/2 NC	10.05.01.00067
EMV 3 24V-DC 2/2 NC	10.05.01.00066
EMV 5 230V-AC 3/2 NO	10.05.01.00069
EMV 5 24V-DC 3/2 NO	10.05.01.00068
EMV 10 230V-AC 3/2 NO	10.05.01.00071
EMV 10 24V-DC 3/2 NO	10.05.01.00070
EMV 15 230V-AC 3/2 NO	10.05.01.00073
EMV 15 24V-DC 3/2 NO	10.05.01.00072
EMV 20 230V-AC 3/2 NO	10.05.01.00075
EMV 20 24V-DC 3/2 NO	10.05.01.00074
EMV 25 24V-DC 3/2 NO	10.05.01.00076
EMV 25 230V-AC 3/2 NO	10.05.01.00077

発注データ アクセサリ ソレノイドバルブ EMV

型式		アクセサリ		製品コード
EMV	5	換気用フィルター	FAS 63x19 G1/4-AG	10.05.01.00060
EMV	10	換気用フィルター	FAS 80x33.8 G1/2-AG	10.05.01.00061
EMV	15	換気用フィルター	FAS 80x39 G3/4-AG	10.05.01.00062
EMV	20	換気用フィルター	FAS 80x38 G1-AG EMVP	10.05.01.00063
EMV	25	換気用フィルター	FAS 80x32 G1-1/4-AG EMVP-25+50	10.05.01.00064

テクニカルデータ ソレノイドバルブ EMV

型式	呼び寸法 [mm]	制御バルブ	定格流量 [l/min]	定格流量 [m^3/h]	エネルギー消費量 DC [W]	終了時間 [ms]	本体質量 [kg]
EMV	2	ノーマルクローズ	17	1	2.2	10	0.150
EMV	3	ノーマルクローズ	34	2	5.0	20	0.200
EMV	5	NO	67	4	8.0	20	0.518
EMV	10	NO	334	20	32.0	25	2.510
EMV	15	NO	567	34	38.4	80	4.665
EMV	20	NO	884	53	40.8	100	6.375
EMV	25	NO	1467	88	63.8	135	9.600

シュマルツに連絡してください。 Schmalz K.K / 〒224-0027 横浜市都筑区大棚町3001-7/ +81 45 565-5150 / schmalz@schmalz.co.jp

ソレノイドバルブ EMV

呼び寸法 2 mm～25 mm

デザインデータ ソレノイドバルブ EMV

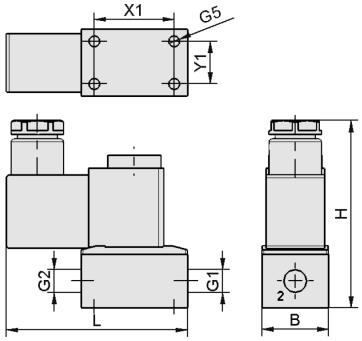

EMV 2

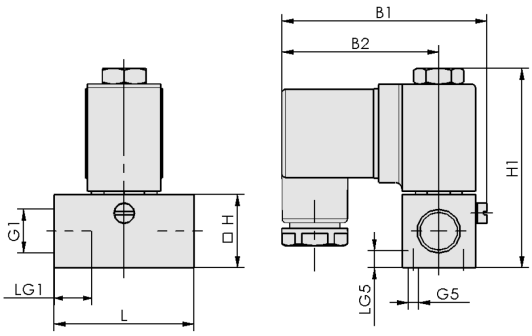

EMV 3

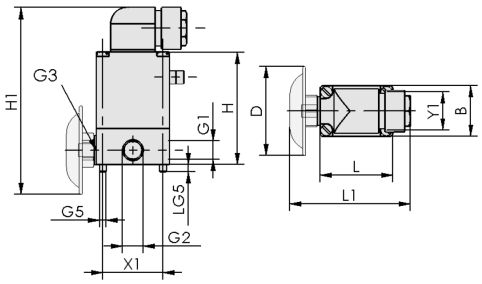

EMV 5

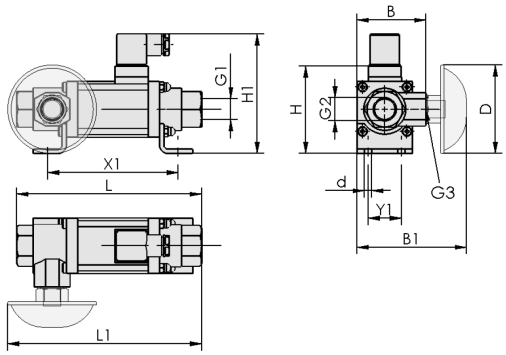

EMV 10

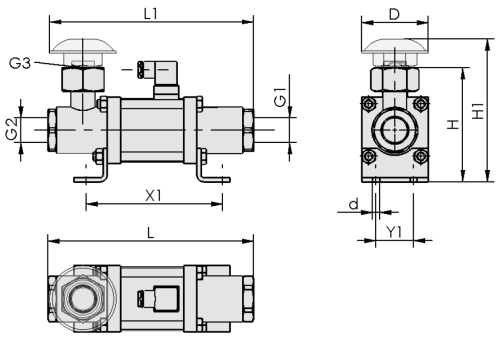

EMV 15 - 25

シュマルツに連絡してください。 Schmalz K.K / 〒224-0027 横浜市都筑区大棚町3001-7/ +81 45 565-5150 / schmalz@schmalz.co.jp

ソレノイドバルブ EMV

呼び寸法 2 mm～25 mm

デザインデータ ソレノイドバルブ EMV

型式		B [mm]	B1 [mm]	B2 [mm]	d [mm]	D [mm]	G1	G2	G3	G5	H [mm]	H1 [mm]	L [mm]	L1 [mm]	LG1 [mm]	LG5 [mm]	X1 [mm]	Y1 [mm]
EMV	2	25	-	-	-	-	G1/8-F	G1/8-IG	-	M5-F	70	-	68.0	-	-	-	30.0	16
EMV	3	-	61.5	47	-	-	G1/4-F	-	-	M3-F	22	60.0	42.0	-	12	5	-	-
EMV	5	32	-	-	-	56	G1/4-F	G1/4-IG	G1/4-IG	M4-F	71	118.0	46.0	76.0	-	5	38.0	24
EMV	10	62	98.5	-	7.0	80	G1/2-F	G1/2-IG	G1/2-F	-	79	108.0	166.5	174.5	-	-	117.5	30
EMV	15	-	-	-	6.5	80	G3/4-F	G3/4-F	G3/4-IG	-	114	140.0	209.0	211.0	-	-	133.0	40
EMV	20	-	-	-	8.5	80	G1-F	G1-F	G1-F	-	137	172.0	247.0	245.0	-	-	148.0	45
EMV	25	-	-	-	8.5	80	G1-1/4-F	G1-1/4-F	G1-1/4-F	-	167	200.0	281.0	271.5	-	-	178.0	50

シュマルツに連絡してください。 Schmalz K.K / 〒224-0027 横浜市都筑区大棚町3001-7/ +81 45 565-5150 / schmalz@schmalz.co.jp